COMBINAISON À GRIMPER AVEC 4 TOURS

JOC-66A

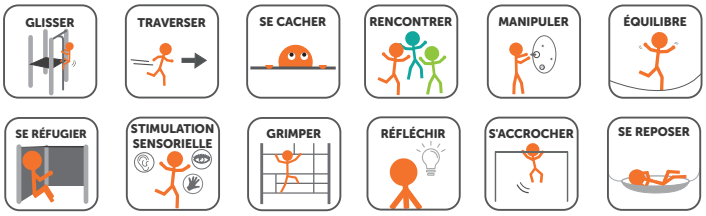

Handicap physique	○ ○ ○
Handicap sensoriel	● ○ ○
Handicap mental	● ● ○

FICHE TECHNIQUE

EN 1176	+ 3 années	40 utilisateurs	1090 x 569 x 352 cm.	150-250 cm.	83,20 m²

Structure	Bois lamellé de pin suédois traité en autoclave
Plateformes and marches	Contreplaqué phénolique antiglissant 15 et 18 mm
Panneaux	PEHD (Polyéthylène de haute densité) 13 et 19 mm
Barres	Acier inoxydable
Cordes	Armées d'une âme en acier tressé couverte de multiples fils en polypropylène

3 px.	10 h.	765 kg.

mobipark
Pol Ind. Cantavella Calle Llíria, 8
46135 Albalat dels Sorells (Valencia) Spain
T. +34 96 149 45 12
info@mobipark.com

JOC-66A

COMBINAISON À GRIMPER AVEC 4 TOURS

Structure formée de quatre tours avec toits inclinés et des plateformes de 100x100cm. Hauteurs des plateformes 1,30m et 1,50m. Les tours sont unies entre elles au moyen de diverses structures à grimper et d'équilibre. L'accès se fait à travers un filet à grimper incliné ou bien au moyen d'un escalier tournant autour d'une barre. Pour la descente il y a des barres de glissière et une barre de pompiers.

Barres en acier inoxydable. Connecteurs des cordes en nylon. Visserie en acier galvanisé cachée par des capuchons en nylon. Installation des poteaux avec des douilles de sol en acier galvanisé à chaud.

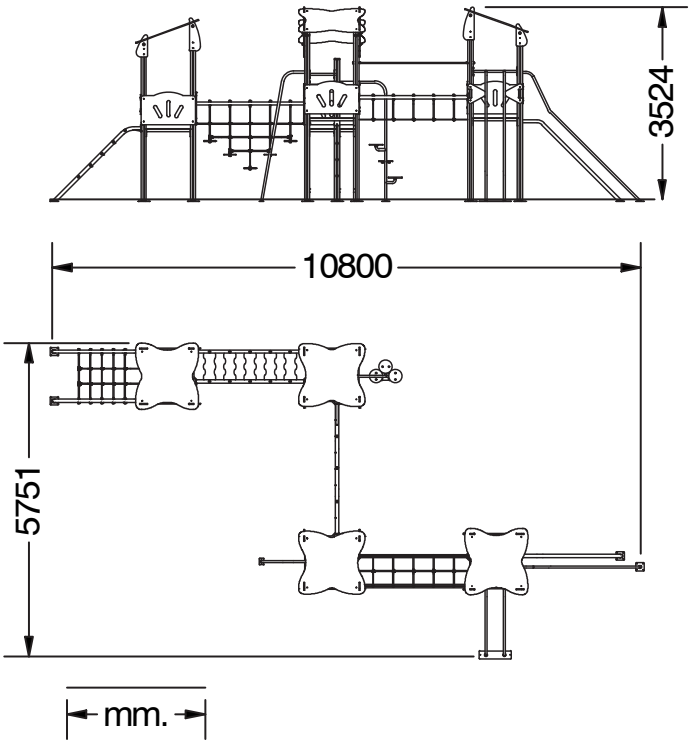

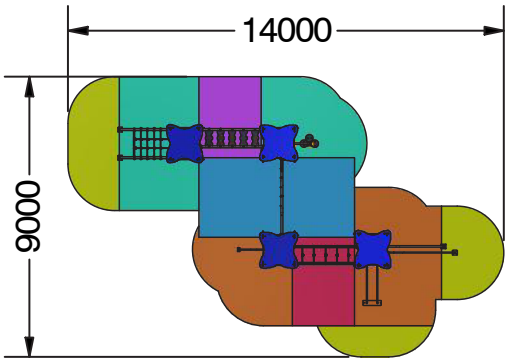

H.I.C.

100 cm.	14,30 m²
130 cm.	7,70 m²
150 cm.	7,55 m²
180 cm.	5,20 m²
190 cm.	5,70 m²
250 cm.	12,50 m²

mobipark
Pol Ind. Cantavella Calle Llíria, 8
46135 Albalat dels Sorells (Valencia) Spain
T. +34 96 149 45 12
info@mobipark.com