COLUMPIO, 2 ASIENTOS PLANOS (POSTES ALUMINIO)

JOC-20_ALU

Variantes

Joc-20_Alu	Plano + Plano	+3
Joc-20-1_Alu	Plano + Bebé	+1
Joc-20-2_Alu	Bebé + Bebé	+1
Joc-20-3_Alu	Inclusivo + Plano	+3
Joc-20-4_Alu	Inclusivo + Bebé	+1
Joc-20-5_Alu	Inclusivo + Inclusivo	+3

FICHA TÉCNICA

EN 1176	2 usuario	369 x 201 x 228 cm.	130 cm.	30 m2

Postes	Aluminio EN-AW 6063, anodizado
Barra transversal	Acero inoxidable
Paneles	HDPE (Polietileno de alta densidad) de 19 mm.
Cadenas	de eslabón corto DIN766 con Ø 6mm.
Asientos plano y bebé	Caucho amortiguador con placa de aluminio
Asiento inclusivo	Polietileno, resistente a los UV

mobipark
Pol Ind. Cantavella Calle Llíria, 8
46135 Albalat dels Sorells (Valencia) Spain
T. +34 96 149 45 12
info@mobipark.com

JOC-20_ALU

COLUMPIO, 2 ASIENTOS PLANOS (POSTES ALUMINIO)

Estructura de columpio de dos asientos con cuatro postes tipo tijeras y paneles de reforzamiento. Opcional disponible con diferentes asientos de columpio: asientos planos, asientos especiales para bebés, asientos inclusivos o incluyendo un asiento Koala.
Columpiarse genera gran diversión en los niños, creando una sensación estimulante de vuelo y ligereza durante el balanceo. Asimismo estimula el sistema vestibular y aporta así al desarrollo de la coordinación, la percepción espacial y del equilibrio.

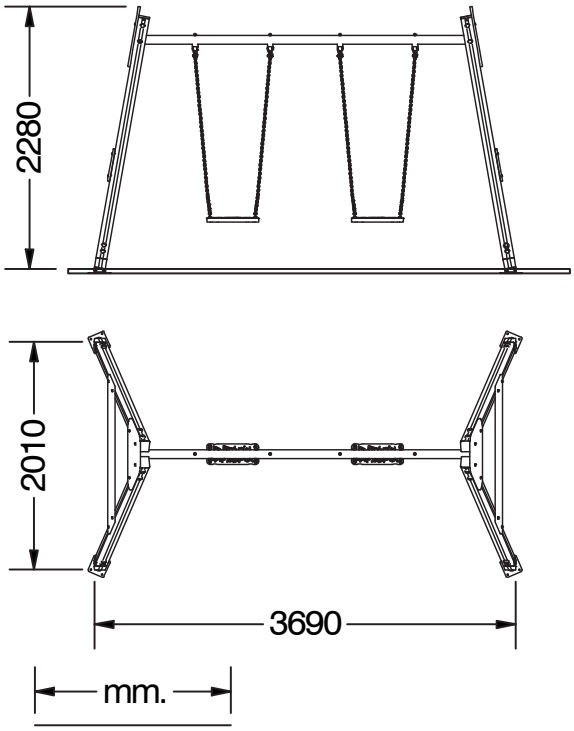

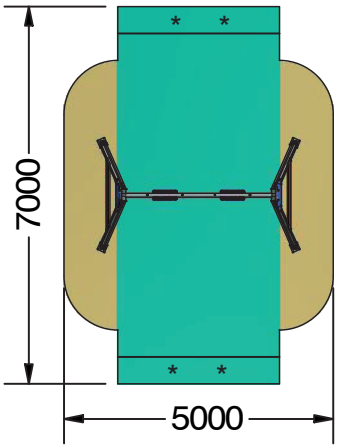

H.I.C.

60 cm.	9,20 m²
130 cm.	21 m²

*La zona necesita superficie amortiguadora. La longitud de ésta se puede reducir en 0,50m por cada extremo en caso de usar pavimento sintético de seguridad.

mobipark
Pol Ind. Cantavella Calle Llíria, 8
46135 Albalat dels Sorells (Valencia) Spain
T. +34 96 149 45 12
info@mobipark.com